persiven

Hágase la sombra

Fabricante de cortinas venecianas, verticales y paneles japoneses.

Catálogo de productos

Con un equipo comprometido con la tarea de vestir las ventanas y cristales, en Persiven tenemos una frase que resume nuestro leitmotiv:

Hágase la sombra.

persiven
Hágase la sombra

persiven

Hágase la sombra

Cortinas plisadas

ESQUEMA GENERAL

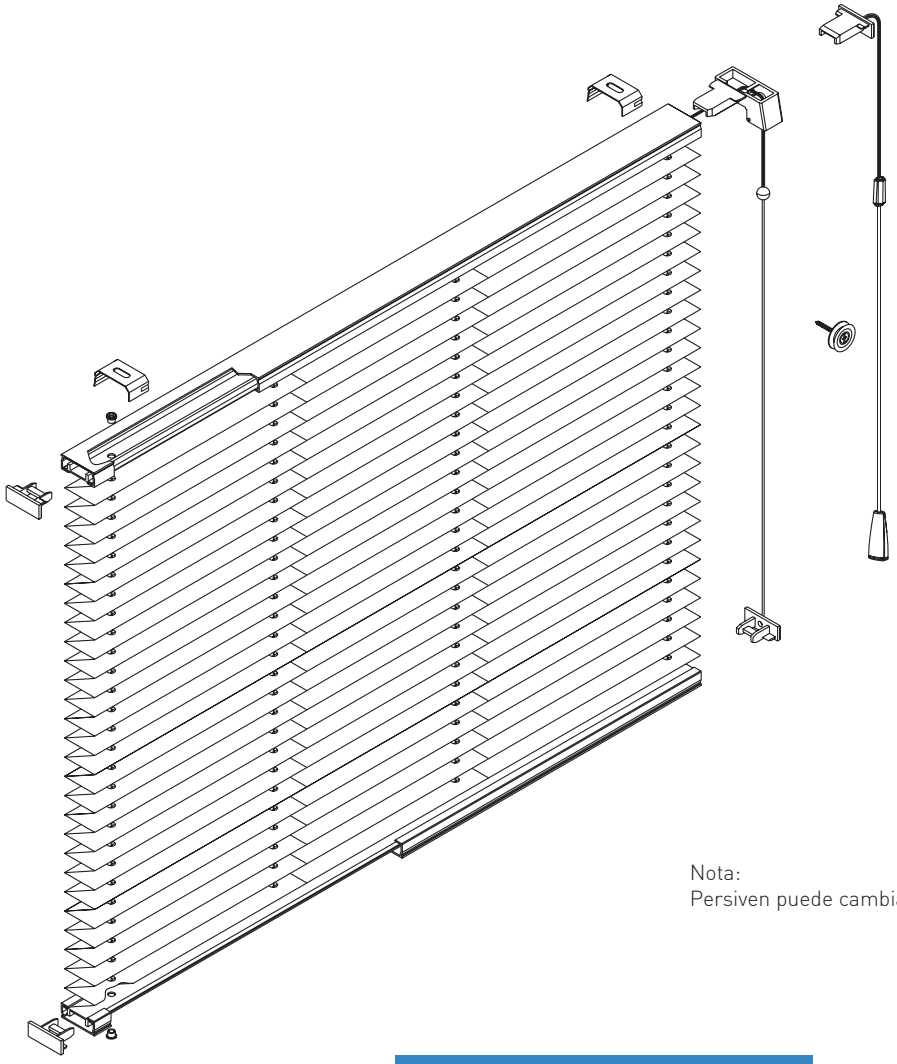

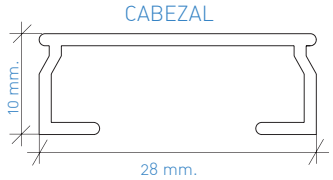

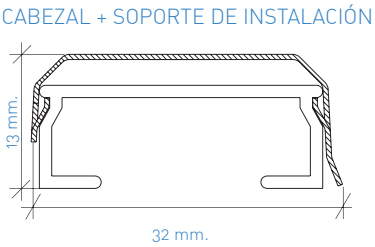

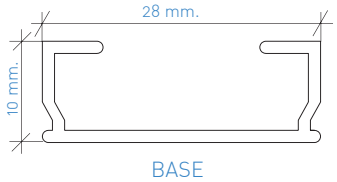

Nota:
Persiven puede cambiar el diseño de las piezas sin previo aviso.

DATOS GENERALES

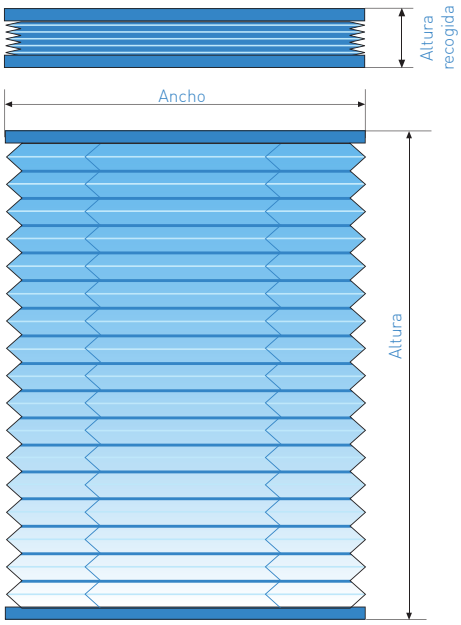

Medidas máximas y mínimas recomendadas

	Manual
Ancho máximo	250 cm.
Ancho mínimo	20 cm.
Alto máximo	280 cm.
Alto mínimo	50 cm.
Superficie máxima	7 m^2
Superficie mínima	0,1 m^2
Tolerancia de ancho	+/- 0,2%
Tolerancia de alto	+/- 0,2%

Nota: Si el tamaño de la cortina es excesivo para el freno, podrá fabricarse sin freno convencional, utilizándose una cornamusa para su sujección.

Medidas de repliegue estimadas

Altura en mm.	Recogida en mm.
Hasta 80 cm.	4,0 cm.
Hasta 120 cm.	4,5 cm.
Hasta 160 cm.	5,5 cm.
Hasta 200 cm.	6,0 cm.
Hasta 240 cm.	6,5 cm.
Hasta 280 cm.	6,5 cm.

Nota:
Las alturas de recogida variarán en función del tejido utilizado.

OPCIONES DE FABRICACIÓN

Guiada vertical

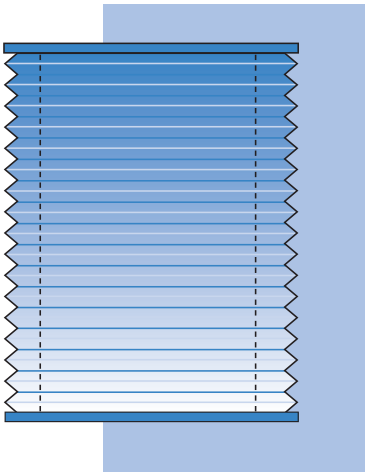

Guiada inclinada

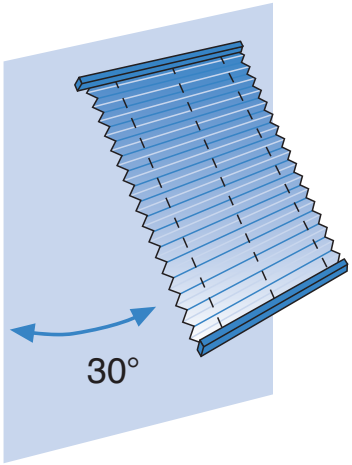

El guiado se realizará utilizando dos cables de nylon o acero recubierto tensados, con la cortina en posición vertical.

- Altura máxima: 280 cm.
- Superficie máxima: 5 m²
  (dependiendo del tejido utilizado)

Inclinación máxima: 30º
Permite instalar las cortinas en un plano inclinado, con un ángulo máximo recomendado de 30º.

- Anchura máx.: 150 cm.
- Altura máx.: 260 cm.
- Superficie máx.: 3,5 m²

Importante:
El guiado se hará utilizando dos cables tensados en los laterales. En función del ancho y peso del tejido utilizado se incorporará uno o varios cables centrales fijados al centro de la ventana.

Anchura	Nº total de cables
De 20 a 50 cm.	2 laterales
De 51 a 100 cm.	3 (2 laterales y 1 central)
De 101 a 150 cm.	4 (2 laterales y 2 centrales)

Medidas y unidades estimadas, que podrán variar según características del tejido utilizado.

- Tanto la opción de guiada inclinada como la guiada vertical deberán ir fijadas por cable.

ESCUADRA

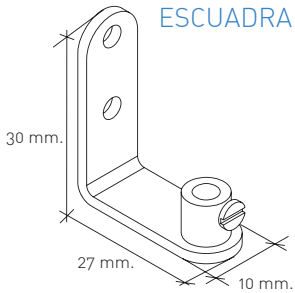

Notas:

1.- La fijación de los cables del guiaje, mediante escuadra o botón, mantiene una tensión en que sólo podrá instalarse en techos en los que se haya comprobado su resistencia.

2.-Estas fijaciones ocupan una separación de 1 cm. entre el terminal y la base del hueco a cubrir.

Ángulos

Para espacios con forma triangular.
El ángulo máximo aconsejado es de 45º.

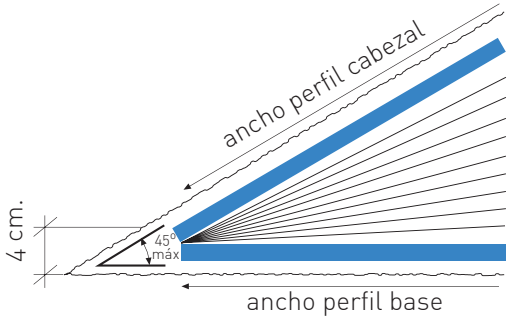

Medidas de ancho:
- máximo: 150 cm.
- mínimo: 13 cm.

* Estas cortinas serán siempre fijas. No llevarán accionamientos.

Motorización

Se podrán fabricar con la incorporación de un motor en el interior del cabezal.
Motorización 24 V.
Solicitar previamente opciones de fabricación.

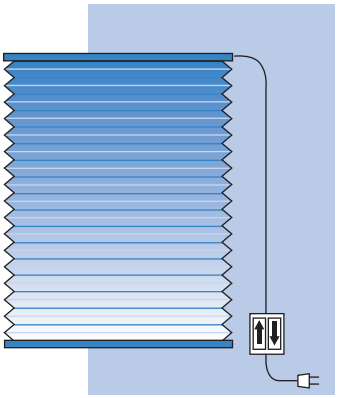

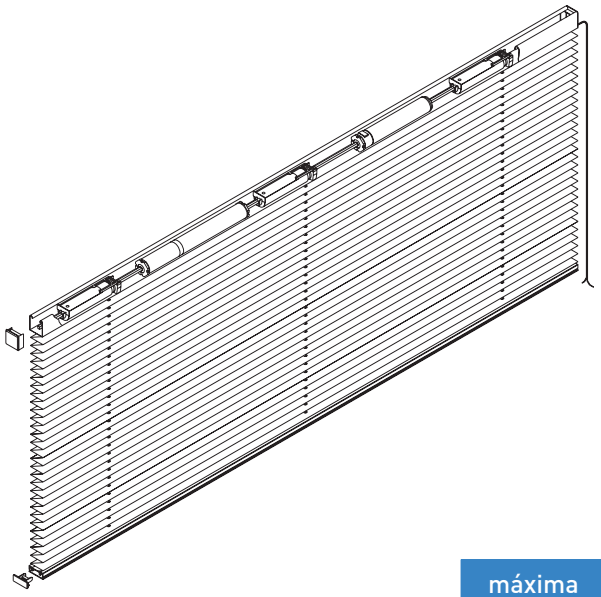

Perfil del cabezal

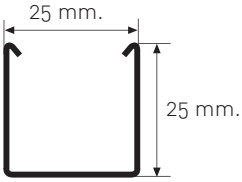

	máxima	mínimo
Ancho	250 cm.	65 cm.
Alto	260 cm.	50 cm.
Superficie	5 m²	0,35 m²

CARTA DE COLORES

Colores de tejidos

900 960

EURO BLACKOUT

801 811 813 814 815

816 822 851 853 861

SKIPPER CREPE

000 Opcional
010 Opcional
020 Opcional
145
165

175
300 Opcional
330

Colores de cabezales

Blanco Bronce Gris Negro Crema

Nota: Los colores representados aquí son indicativos y no pueden ser en ningún caso motivo de reclamación.

Normas aconsejables para tomar medidas

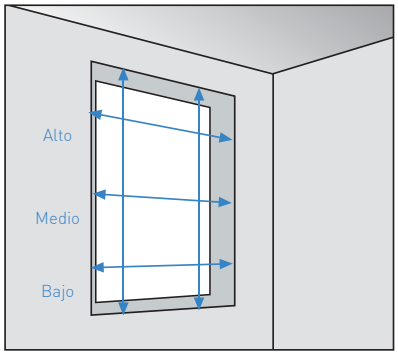

Recercado de ventana / hueco

Se deberán tomar medidas de ancho en tres puntos (alto, medio y bajo) y las de alto en dos extremos.
Si hay diferencia de medidas, se tomará la más pequeña.

Cuando va en el interior del recercado, es conveniente reducir 1 cm. a la medida total.

Nota: la profundidad del recercado deberá tener al menos 3,5 cm. para la instalación.

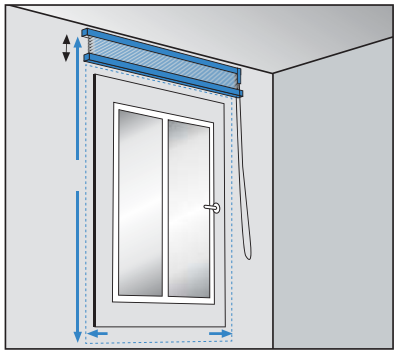

Instalación a pared o a techo

Las medidas de la cortina deberían cubrir con suficiente holgura el espacio deseado y comprobando la medida de repliegue para asegurarse la perfecta funcionalidad de la ventana o puerta.

Cortina haciendo rincón

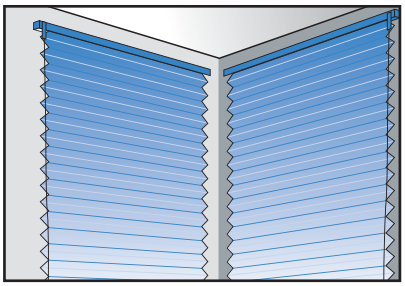

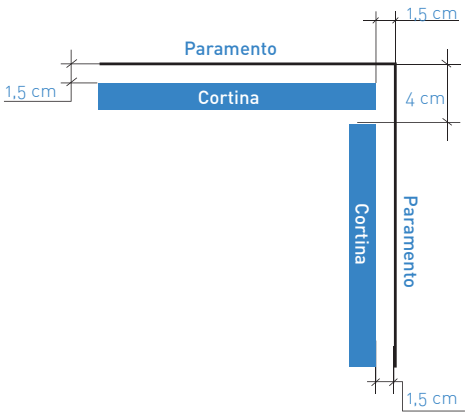

Cortina haciendo esquina

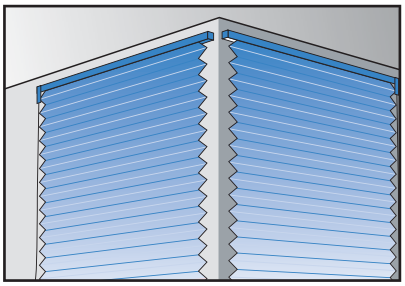

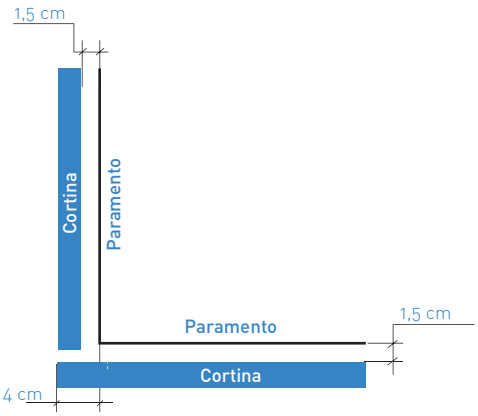

Nota: Estos datos son simplemente orientativos y deberán adaptarse a las circunstancias según el criterio del instalador.

persiven
Hágase la sombra

Carretera Tameiga-Mos, 75.
36416 Mos - Pontevedra
986 33 54 60
persiven@persiven.com